MODÈLE

LODC

À fermeture par pilotage , spring-biased closed, à clapet non équilibré élément logique

CAPACITÉ: 95 L/min. / CAVITY: T-11A

sunhydraulics.com/model/LODC

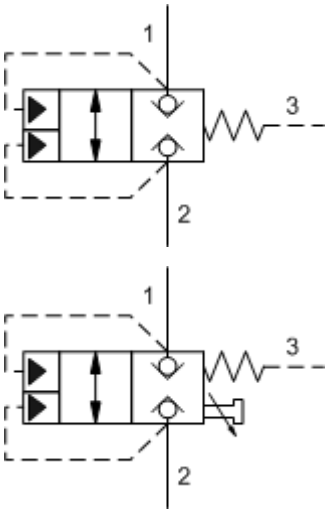

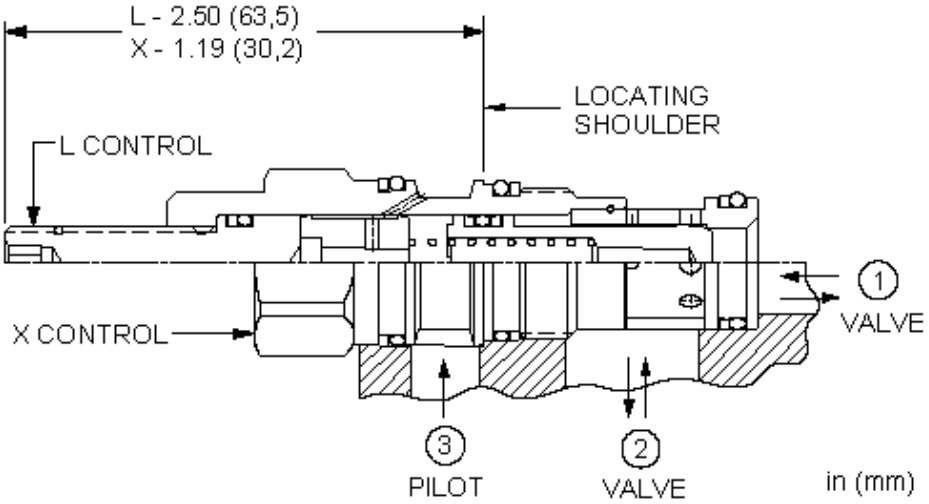

Ces éléments logiques non équilibrés qui se ferment quand on les pilote sont des valves tout ou rien à 2 voies, normalement fermées par ressort. La pression dans l'une ou l'autre des chambres 1 et 2 s'oppose au ressort et tend à ouvrir la valve alors que la pression dans la chambre 3 tend à la fermer. Pour que la valve reste fermée, la force générée dans la chambre 3 augmentée de la force du ressort doit être supérieure à la somme des forces agissant dans les chambres 1 et 2. NOTE: La section de pilotage (chambre 3) est égale à 1,8 fois la section de la chambre 1 et 2,25 fois la section de la chambre 2.

CARACTÉRISTIQUES

NOTE: DATA MAY VARY BY CONFIGURATION. SEE CONFIGURATION SECTION.

Pression maximale de fonctionnement	350 bar
Fuite Maximale à 24 cSt (100 SUS)	0,7 cc/min.
Passage du pilotage dans la valve	0,8 mm
Rapport de Surface entre A3 et A1	1,8/1
Rapport de Surface entre A3 et A2	2,25/1
Volume nécessaire au pilotage	0,66 cc
Seal kit - Cartridge	Buna: 990-011-007
Seal kit - Cartridge	Polyurethane: 990-011-002
Seal kit - Cartridge	Viton: 990-011-006
Seal kit - Cartridge	Buna: 990-011-007
Seal kit - Cartridge	Polyurethane: 990-011-002
Seal kit - Cartridge	Viton: 990-011-006

CONFIGURATION OPTIONS

Model Code Example: LODCXN

DISPOSITIF DE CONTRÔLE	(X)
X	Non Réglable
L	Réglage de la Course

MATIÈRE DES JOINTS	(N)
N	Buna N
V	Viton

MATERIAL/COATING	
	Standard Material/Coating
/AP	Acier inoxydable, Passivé
/LH	Mild Steel, Zinc-Nickel

©2024 Sun Hydraulics