MODELL

PBDF8

Vorgesteuert, 2-Wege-Druckregelfunktion Hauptstufe mit Kolben mit gebohrter Blende und Einschraubbohrung für Vorsteuerventil

DURCHFLUSS: 40 L/min. / CAVITY: T-11A

sunhydraulics.com/model/PBDF8

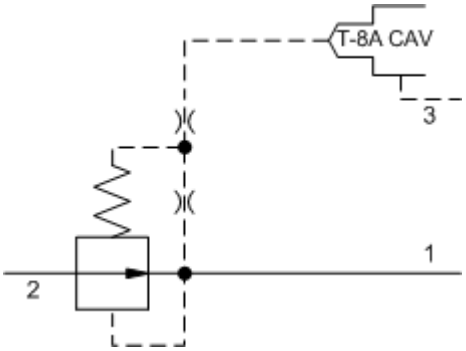

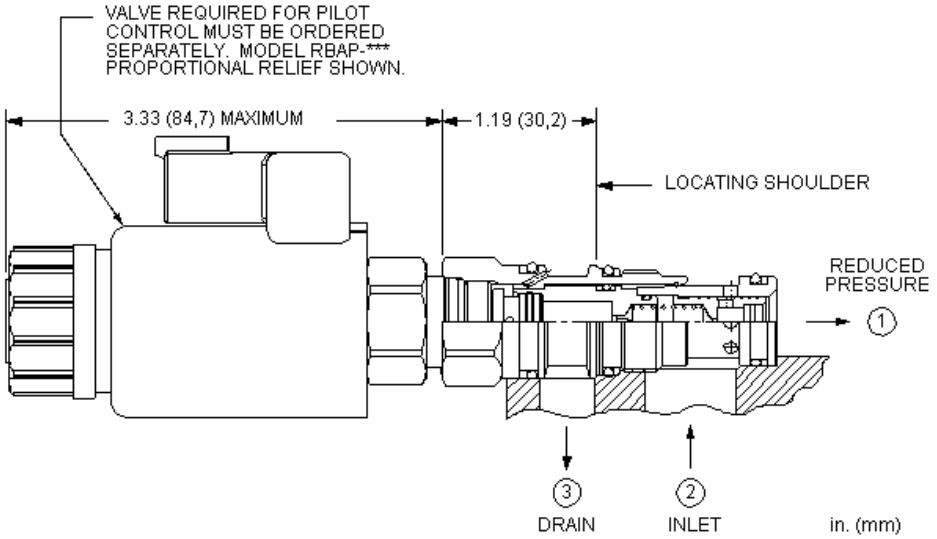

Dieses Druckregelelement ist in der Ruhestellung geöffnet und mit einer Einschraubbohrung für ein Vorsteuerventil ausgestattet. In die Einschraubbohrung kann jedes in die T-8A passende Druckventil eingesetzt werden. Das Ventil reduziert einen hohen Primärdruck an Anschluss 2 auf einen niedrigeren, geregelten Druck an Anschluss 1. Der Einstellwert des Vorsteuerventils bestimmt die Druckdifferenz zwischen Anschluss 1 und dem Entlastungsdruck an Anschluss 3.

TECHNISCHE DATEN

NOTE: DATA MAY VARY BY CONFIGURATION. SEE CONFIGURATION SECTION.

Zulässiger Betriebsdruck	350 bar
Einschraubbohrung für Vorsteuerventil	T-8A
Steuerölstrom	0,11 - 0,16 L/min.
Seal kit - Cartridge	Buna: 990-011-007
Seal kit - Cartridge	Polyurethane: 990-011-002
Seal kit - Cartridge	Viton: 990-011-006
Seal kit - Cartridge	Buna: 990-011-007
Seal kit - Cartridge	Polyurethane: 990-011-002
Seal kit - Cartridge	Viton: 990-011-006

CONFIGURATION OPTIONS

Model Code Example: PBDF8WN

DRUCK DURCH FEDERVORSPANNUNG	(W)
W	100 psi (7 bar)
D	25 psi (1,7 bar)

DICHTUNGSMATERIAL	(N)
N	Buna-N
V	Viton

©2024 Sun Hydraulics