MODÈLE
**PPHB**

Pilot-operated, réducteur de pression 3 Voies Valve
**CAPACITÉ: 160 L/min. / CAVITY: T-17A**

sunhydraulics.com/model/PPHB

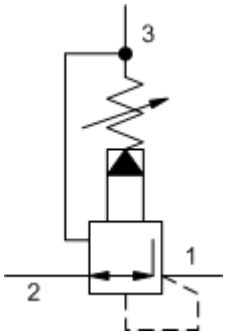


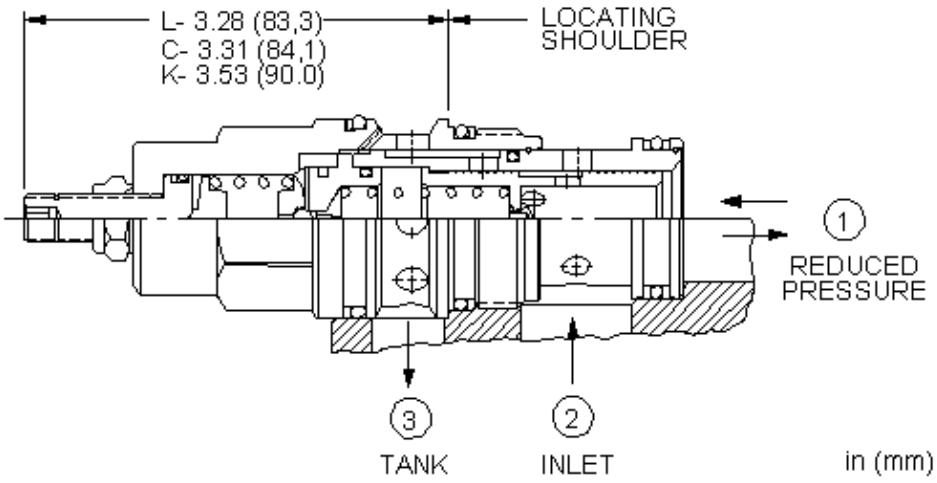


Les réducteurs de pression pilotés à 3 voies réduisent la pression primaire élevée de l'entrée (chambre 2) en une pression réduite constante dans la chambre 1 et fonctionnent en limiteur de pression capable du plein débit de la chambre 1 vers le réservoir (chambre 3).

## CARACTÉRISTIQUES

NOTE: DATA MAY VARY BY CONFIGURATION. SEE CONFIGURATION SECTION.

| | |
|---|---|
| Pression maximale de fonctionnement | 350 bar |
| Contrôle du Débit de Pilotage | 0,25 - 0,33 L/min. |
| Tarage en usine établi à | orifice de la pression réduite obturé (comme en butée) |
| Adjustment - No. of CW Turns from Min. to Max. setting | 5 |
| Couple de serrage du contre écrou | 9 - 10 Nm |
| Dimension du contre-écrou sur plat | 15 mm |
| Seal kit - Cartridge | Buna: 990-017-007 |
| Seal kit - Cartridge | EPDM: 990-017-014 |
| Seal kit - Cartridge | Polyurethane: 990-017-002 |
| Seal kit - Cartridge | Viton: 990-017-006 |
| Seal kit - Cartridge | Buna: 990-017-007 |
| Seal kit - Cartridge | EPDM: 990-017-014 |
| Seal kit - Cartridge | Polyurethane: 990-017-002 |
| Seal kit - Cartridge | Viton: 990-017-006 |

**NOTES:**
- Pression différentielle maximum acceptée en fonction de la plage de tarage : A et B : 210 bar (3000psi), N et Q : 140 bar (2000 psi), pour W pression d'entrée : 350 bar.

©2024 Sun Hydraulics

## CONFIGURATION OPTIONS

## Model Code Example: PPHBLANN

| DISPOSITIF DE CONTRÔLE | (L) |
|---|---|
| **L** | Vis de Réglage Standard |

| PLAGE DE RÉGLAGES | (N) |
|---|---|
| **N** | 60 - 800 psi (4 - 55 bar), 200 psi (14 bar) Réglage Standard |
| **A** | 100 - 3000 psi (7 - 210 bar), 200 psi (14 bar) Réglage Standard |
| **B** | 50 - 1500 psi (3,5 - 105 bar), 200 psi (14 bar) Réglage Standard |
| **C** | 150 - 6000 psi (10,5 - 420 bar), 200 psi (14 bar) Réglage Standard |
| **D** | 25 - 800 psi (1,7 - 55 bar), 200 psi (14 bar) Réglage Standard |
| **W** | 150 - 4500 psi (10,5 - 315 bar), 200 psi (14 bar) Réglage Standard |

| MATÉRIEL DES JOINTS | (N) |
|---|---|
| **N** | Buna N |
| **E** | EPDM |
| **V** | Viton |

| MATERIAL/COATING | |
|---|---|
| | Standard Material/Coating |
| **/AP** | Acier inoxydable, Passivé |
| **/LH** | Mild Steel, Zinc-Nickel |

©2024 Sun Hydraulics