型号

RVID8

外接口控制, 先导式, 平衡滑阀 溢流主级 带集成T-8A控制插孔 和口4外泄

流量: 480 L/min. / CAVITY: T-24A

sunhydraulics.com/zh/model/RVID8

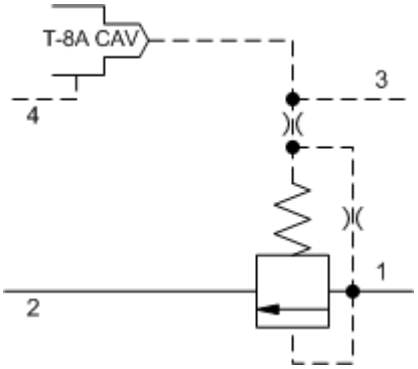

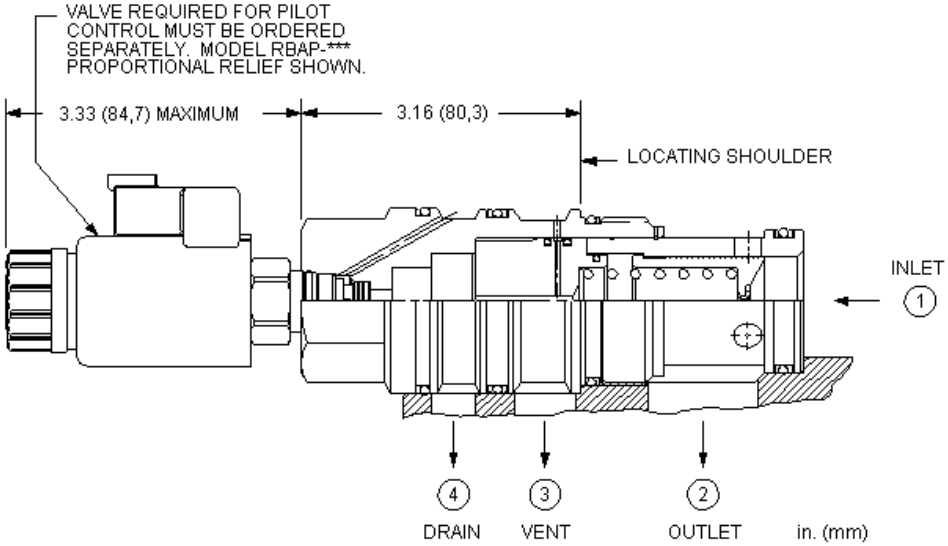

此类阀为带集成先导级控制插孔的常闭调节元件。它带外接口控制和外泄口并为平衡滑阀结构设计。先导级控制插孔可接受任何T-8A插孔的压力控制插装阀。当进口（口1）压力达到先导级控制阀的设定，阀开始向油箱（口2）溢流，节流以调节压力。先导级控制阀的设定决定了进口（口1）与外泄口（口4）之间的压力降。此类阀在主级活塞和先导级控制阀之间提供了一个外接口（口3），可以接入其它先导级控制阀或2通阀实现远程控制。

TECHNICAL DATA

NOTE: DATA MAY VARY BY CONFIGURATION. SEE CONFIGURATION SECTION.

最大操作压力	350 bar
先导控制孔型	T-8A
先导控制阀安装尺寸	22,2 mm
先导控制阀安装扭矩	27 - 33 Nm
在110 SUS（24 cSt）粘度下，主级泄漏	80 cc/min.@70 bar
额定响应时间	10 ms
Seal kit - Cartridge	Buna: 990-024-007
Seal kit - Cartridge	Polyurethane: 990-024-002
Seal kit - Cartridge	Viton: 990-024-006

注:

- 组合插装阀（先导级和主级）集成块的信息仅供参考。插装阀必须单独订购并在使用时进行装配。

CONFIGURATION OPTIONS

Model Code Example: RVID8WN

最小控制压力 **(W)**

W	100 psi (7 bar)
D	25 psi (1,7 bar)

密封材料 **(N)**

N	丁腈橡胶
V	氟橡胶

©2024 Sun Hydraulics