MODELL

**SDJT**

Anti-Shock, Vorgesteuert, Druckausgeglichene Sitzbauweise Druckfolgefunktion Ventil mit Leckölnach Anschluss 3

**DURCHFLUSS: 480 L/min. / CAVITY: T-19A**

sunhydraulics.com/model/SDJT

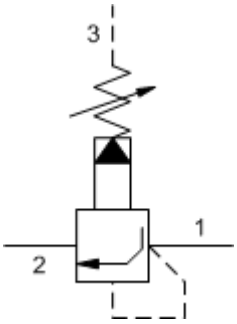


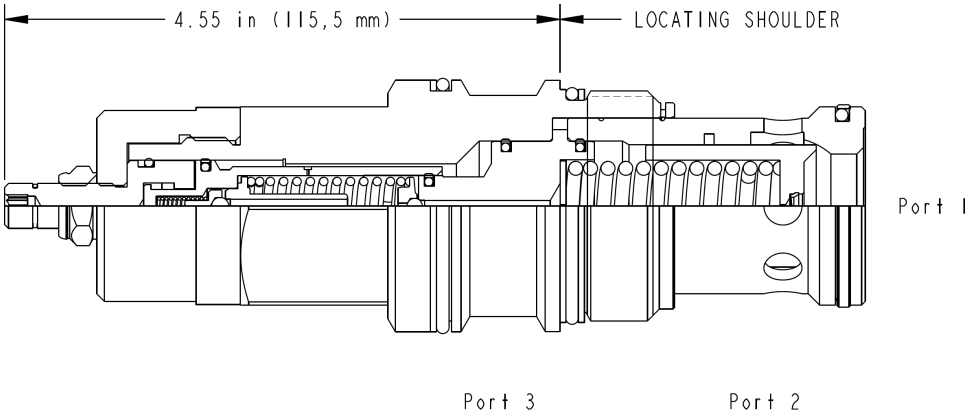


## CONFIGURATION

| | | |
|---|---|---|
| **L** | Verstellung | Standard Spindelverstellung |
| **A** | Einstellbereich | 2000 - 3000 psi (140 - 210 bar), 2000 psi (140 bar) Standardeinstellung |
| **N** | Dichtungsmaterial | Buna-N |
| | Material/Coating | |

Vorgesteuerte, weiche Druckbegrenzungsventile begrenzen den maximalen Systemdruck und die Geschwindigkeit des Druckanstiegs. Die Ventile öffnen zuerst und schließen dann gleichmäßig rampenförmig vom unteren Druckeinstellwert (Schwellwert) bis zum eingestellten Maximalwert. Die Rampenzeit ist dabei unabhängig von der Ventileinstellung und dem Volumenstrom. Über die Verstellschraube können der Maximalwert und der Schwellwert eingestellt werden. Die externe Leckölabfuhr macht die Ventile unempfindlich gegenüber Druck an Anschluss 2.

## TECHNISCHE DATEN

| | |
|---|---|
| Zulässiger Betriebsdruck | 350 bar |
| Rampenzeit (auf) | 200 - 400 ms |
| Steuerölstrom | 0,16 - 0,41 L/min. |
| Werkseitige Druckeinstellung bei | 15 L/min. |
| Typische Ansprechzeit | 2 ms |
| Einstellbereich: Anzahl Umdrehungen im Uhrzeigersinn vom Min. bis Max. des Einstellbereichs | 4.5 |
| Anzugsmoment der Kontermutter | 9 - 10 Nm |
| Schlüsselweite der Kontermutter | 15 mm |
| Seal kit - Cartridge | Buna: 990-219-007 |
| Seal kit - Cartridge | Viton: 990-219-006 |

## CONFIGURATION OPTIONS

### VERSTELLUNG (L)

| | |
|---|---|
| **L** | Standard Spindelverstellung |
| **C** | Verdeckte Handbetätigung |

### EINSTELLBEREICH (A)

| | |
|---|---|
| **A** | 2000 - 3000 psi (140 - 210 bar), 2000 psi (140 bar) Standardeinstellung |
| **C** | 4500 - 6000 psi (315 - 420 bar), 4500 psi (315 bar) Standardeinstellung |
| **W** | 3000 - 4500 psi (210 - 315 bar), 3000 psi (210 bar) Standardeinstellung |

### DICHTUNGSMATERIAL (N)

| | |
|---|---|
| **N** | Buna-N |
| **V** | Viton |

### MATERIAL/COATING

| | |
|---|---|
| | Standard Material/Coating |
| **/LH** | Unlegierter Stahl, Zink-Nickel beschichtet |

## Model Code Example: SDJTLAN

©2024 Sun Hydraulics