MODELL
YRFF

Fixed-orifice, 3-Wege-Vorzugsstromregler, Baugruppe
DURCHFLUSS: 240 L/min.

sunhydraulics.com/model/YRFF

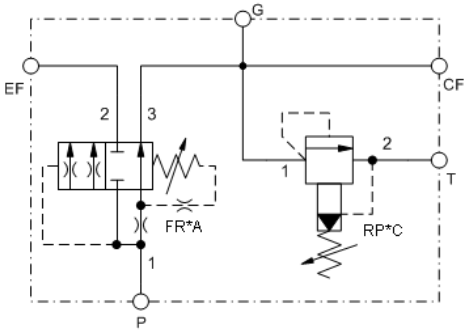

Diese Baugruppe enthält einen 3-Wege Vorzugsstromregler mit Festblende. Anschluss P ist der Einlass und Anschluss CF (Controlled Flow) der geregelte Auslass. Wenn die Bedingungen für den Vorzugsstrom erfüllt sind, wird der überschüssige Volumenstrom zum Anschluss EF (Excessive Flow) umgeleitet. Dieser Bypassvolumenstrom kann in einem zweiten Kreis genutzt werden. Ein Druckbegrenzungsventil schützt den geregelten Auslass gegen Überdruck und entlastet CF nach T.

TECHNISCHE DATEN

NOTE: DATA MAY VARY BY CONFIGURATION. SEE CONFIGURATION SECTION.

Gehäusetyp	Rohrleitungseinbau
Control Flow Range	1 - 200 L/min.
Montagebohrungsdurchmesser	10,4 mm
Montagebohrungstiefe	durchgehend
Anzahl der Montagebohrungen	2

INFO:

- ***Wichtig:*** Beachten Sie bitte sorgfältig die maximalen Systemdrücke, denen das Gehäuse ausgesetzt ist. Der Druckbereich ist hauptsächlich abhängig vom Gehäusematerial. Anschlussart und Anschlussgröße sind von sekundärer Bedeutung. Zum Beispiel sind Aluminiumgehäuse nur bis zu einem Systemdruck bis 210 bar zugelassen, unabhängig von Anschlussart und -größe.
- Für detailliertere Informationen bezüglich der Ventile in dieser Zusammenstellung klicken Sie bitte auf den Modelcode im Bereich Included Components.

©2024 Sun Hydraulics

CONFIGURATION OPTIONS

Model Code Example: YRFFLAWNNLM

VERSTELLUNG (L)	
L	Standard Spindelverstellung
C	Verstellgeschützt, Werksvoreinstellung
K	Handrad
W	Sechskantverstellung
Y	Sterngriff

EINSTELLBEREICH (A)	
A	100 - 3000 psi (7 - 210 bar), 1000 psi (70 bar) Standardeinstellung
B	50 - 1500 psi (3,5 - 105 bar), 1000 psi (70 bar) Standardeinstellung
C	150 - 6000 psi (10,5 - 420 bar), 1000 psi (70 bar) Standardeinstellung
D	25 - 800 psi (1,7 - 55 bar), 400 psi (28 bar) Standardeinstellung
E	25 - 400 psi (1,7 - 28 bar), 200 psi (14 bar) Standardeinstellung
N	60 - 800 psi (4 - 55 bar), 400 psi (28 bar) Standardeinstellung
Q	60 - 400 psi (4 - 28 bar), 200 psi (14 bar) Standardeinstellung
W	150 - 4500 psi (10,5 - 315 bar), 1000 psi (70 bar) Standardeinstellung

EINSTELLBEREICH (W)	
W	100 - 5000 psi (7 - 350 bar)
D	25 - 3000 psi (1,7 - 210 bar)

DICHTUNGSMATERIAL (N)	
N	Buna-N
V	Viton

DICHTUNGSMATERIAL (S)	
N	Buna-N
V	Viton

CONTROL LETTER(S) OF SUBORDINATE CARTRIDGE (L)	
L	Tuning Adjust (with RPEC primary cartridge, Vorgesteuert, druckausgeglichener Schieber Druckbegrenzungs - Ventil)
K	Handknob (with RPEC primary cartridge, Vorgesteuert, druckausgeglichener Schieber Druckbegrenzungs - Ventil)
X	Non-Adjustable (with RPEC primary cartridge, Vorgesteuert, druckausgeglichener Schieber Druckbegrenzungs - Ventil)

PORT AND MATERIAL DESIGNATION (M)	
M	Ports EF & P — SAE 16; Ports CF & T — SAE 12; Gage Port — 1/4" NPTF; Aluminum
D	Ports EF & P — 3/4" NPTF; Ports CF & T — 3/4" NPTF; Gage Port — 1/4" NPTF; Aluminum
D/S	Ports EF & P — 3/4" NPTF; Ports CF & T — 3/4" NPTF; Gage Port — 1/4" NPTF; Iron
E	Ports EF & P — 1" NPTF; Ports CF & T — 3/4" NPTF; Gage Port — 1/4" NPTF; Aluminum
E/S	Ports EF & P — 1" NPTF; Ports CF & T — 3/4" NPTF; Gage Port — 1/4" NPTF; Iron

©2024 Sun Hydraulics

PORT AND MATERIAL DESIGNATION (M)	
F	Ports EF & P — 1 1/4" NPTF; Ports CF & T — 3/4" NPTF; Gage Port — 1/4" NPTF; Aluminum
F/S	Ports EF & P — 1 1/4" NPTF; Ports CF & T — 3/4" NPTF; Gage Port — 1/4" NPTF; Iron
L	Ports EF & P — SAE 12; Ports CF & T — SAE 12; Gage Port — 1/4" NPTF; Aluminum
L/S	Ports EF & P — SAE 12; Ports CF & T — SAE 12; Gage Port — 1/4" NPTF; Iron
M/S	Ports EF & P — SAE 16; Ports CF & T — SAE 12; Gage Port — 1/4" NPTF; Iron
N	Ports EF & P — SAE 20; Ports CF & T — SAE 12; Gage Port — 1/4" NPTF;